Instrukcja montażu osłon SQUDDE
OS12 GOES TERROX 400L
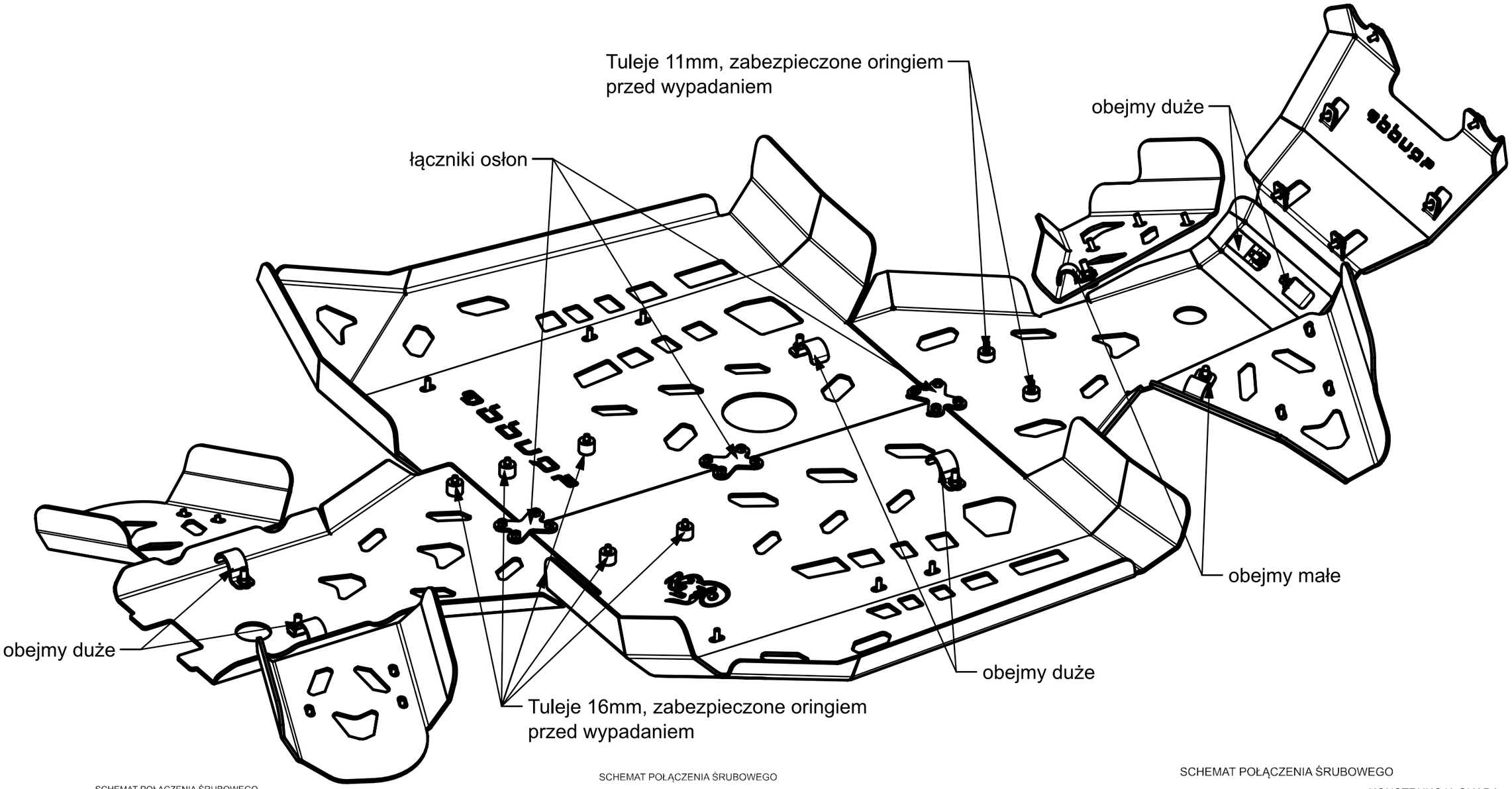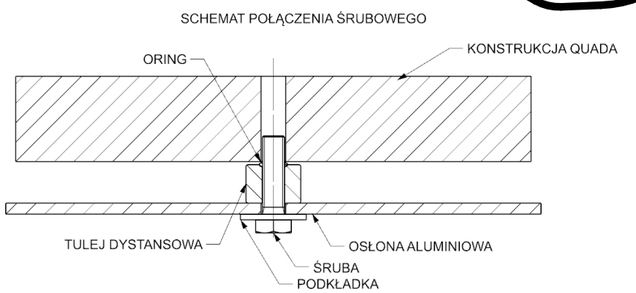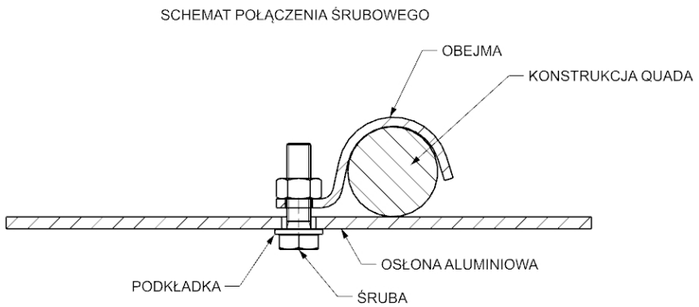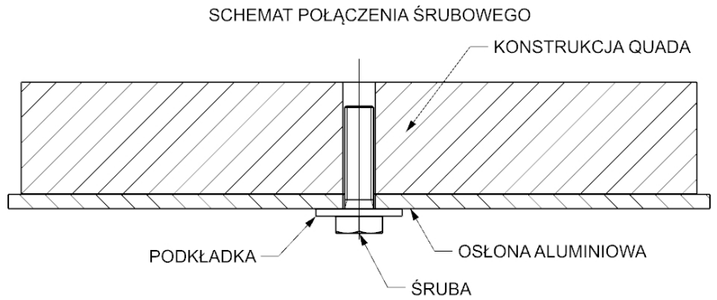
(Widok 2z2, wewnętrzny)